DynaLabs

MEMS-АКСЕЛЕРОМЕТРЫ| ГИРОСКОПЫ| ГИРОСТАБИЛИЗАТОРЫ| ВИБРОСТЕНДЫ НА ПОСТОЯННЫХ МАГНИТАХ | МОДАЛЬНЫЕ ВИБРОСТЕНДЫ | ИНЕРЦИАЛЬНЫЕ ВИБРОСТЕНДЫ

www.dynalabs.com.tr

- Емкостные акселерометры
- Пьезорезистивные акселерометры
- MEMS-гироскопы
- Гиростабилизаторы

- Вибростенды на постоянных магнитах
- Модальные вибростенды
- Инерционные вибростенды

DynaLabs

Наша компания Dynalabs Inc. сосредоточена на разработке и производстве измерительного оборудования и оборудования для динамических испытаний.

Мы специализируемся на последних технологиях в области MEMs-датчиков и вибростендов. Кроме того, мы также занимается разработкой и производством специализированных испытательных и измерительных систем. В настоящий момент мы работаем в области разработки, производства и маркетинга миниатюрных (2 Н) и небольших вибростендов (1000 Н), которые могут использоваться также для модальных испытаний. Наша компания предлагает широкий ряд MEMs-акселерометров (от 1 до 500 g) и гироскопов, которые отвечают большинству требований на рынке автомобильной и военной промышленности.

В состав наших ресурсов входит трехмерная компьютерная разработка и проектирование (CAD/CAM), прецизионная метрология, подготовка к производству, планирование и оптимизация производства и микродизайн в литом корпусе. Наше предприятие обладает средствами трехмерной станочной микрообработки, микросверления и прецизионной метрологией. Мы обладаем прецизионными станками, обеспечивающими субмикронную точность, которые позволяют обрабатывать металлы и полимеры, включая нержавеющую сталь, титан, латунь, медь, алюминий, акрил и пластик PLA. Производимые нами датчики проходят калибровку на предприятии.

Наша компания обращает особое внимание на качество продукции. Компания Dynalabs Inc. отвечает требованиям стандарта ISO 9001:2008.

Серия 1000 – Одноосевой емкостной акселерометр

- Точное измерение постоянной составляющей
- Защита от сильных соударений
- Низкий уровень шума – высокая разрешающая способность
- Дифференциальный выходной сигнал
- Газовое демпфирование
- Низкая стоимость датчиков

- Структурный мониторинг и испытания
- Аэрокосмические испытания на вибрацию
- Ходовые качества и комфорт в автомобилестроении
- Железнодорожное строительство
- Наземные виброиспытания и испытания на флаттер

Технические параметры:

		1002	1005	1010	1030	1050	1100	1200
Ускорение по всей шкале	**(g)**	**± 2**	**± 5**	**± 10**	**± 30**	**± 50**	**± 100**	**± 200**
Чувствительность	(мВ/g)	1 350	540	270	90	54	27	13,5
Частотный диапазон (±5%)	(Гц)	250	700	1000	1500	1500	1500	1 500
Нелинейность (полная шкала)	%	0,1	0,1	0,1	0,1	0,1	0,1	0,1
Шум (в полосе)	(мкg/√Гц)	7	17	34	102	170	339	678
Температурный дрейф	(мg/°C)	± 0,2	± 0,5	± 1	± 3	± 5	± 10	± 20
Устойчивость к соударению	(g)	2 500	2 500	2 500	3 000	3 000	3 000	3 000

Физические характеристики и параметры окружающей среды

Класс защиты	IP 65
Рабочее напряжение	от 3,3 до 20 В
Диапазон рабочих температур	от -40 °C до +100 °C
Масса (без учета кабеля)	8 г (алюминий) 20 г (сталь)
Материал корпуса	Алюминий или сталь
Разъем (дополнительно)	D-Sub на 9 или 15 контактов, Lemo, Binder
Монтаж	На клей или болт
Основание (дополнительно)	Алюминий или сталь

Габаритный чертеж:

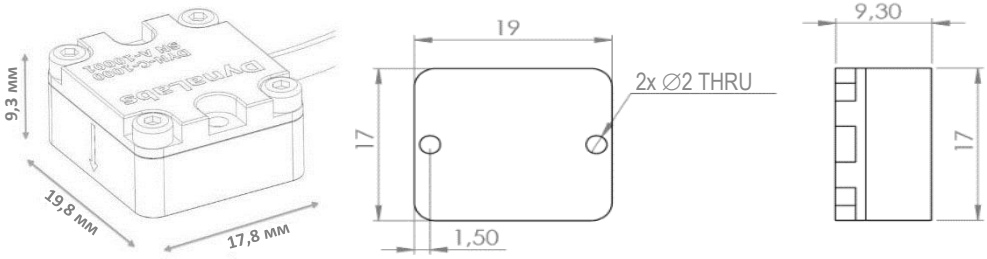

Опции:

- Заказная длина кабеля
- Заказной материал корпуса
- Заказной разъем
- Основание

Серия 1000SE – Одноосевой емкостной акселерометр

- Точное измерение постоянной составляющей
- Защита от сильных соударений
- Низкий уровень шума – высокая разрешающая способность
- Однополярный выходной сигнал
- Газовое демпфирование
- Низкая стоимость датчиков

- Структурный мониторинг и испытания
- Аэрокосмические испытания на вибрацию
- Ходовые качества и комфорт в автомобилестроении
- Железнодорожное строительство
- Наземные виброиспытания и испытания на флаттер

Технические параметры:

		1002SE	1004SE	1008SE	1010SE	1020SE	1040SE
Ускорение по всей шкале	**(g)**	**± 2**	**± 4**	**± 8**	**± 10**	**± 20**	**± 40**
Частотный диапазон (±3 дБ)	(Гц)	1 500	1 500	1 500	1 500	1 500	1 500
Нелинейность (полная шкала)	%	0,1	0,1	0,1	0,1	0,1	0,1
Шум (в полосе)	(мкg/√Гц)	20	40	80	80	160	320
Масштабирующий коэффициент (номинальный)	(мВ/g)	400	200	100	80	40	20
Температурный дрейф	(мg/°C)	0,15	0,15	0,15	0,75	0,75	0,75
Устойчивость к соударению	(g)	5 000	5 000	5 000	5 000	5 000	5 000

Физические характеристики и параметры окружающей среды

Класс защиты	IP 65
Рабочее напряжение	от 3,3 до 20 В
Диапазон рабочих температур	от -40 °C до +100 °C
Масса (без учета кабеля)	7 г (алюминий)
Материал корпуса	Алюминий или сталь
Разъем (дополнительно)	D-Sub на 9 или 15 контактов, Lemo, Binder
Монтаж	На клей или болт
Основание (дополнительно)	Алюминий или сталь

Габаритный чертеж:

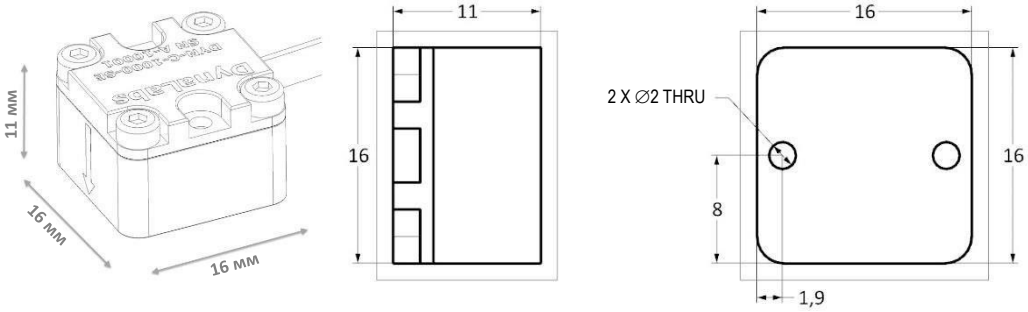

Опции:

- Заказная длина кабеля
- Заказной материал корпуса
- Заказной разъем
- Основание

Серия 2000 – Одноосевой емкостной акселерометр

- Точное измерение постоянной составляющей
- Защита от сильных соударений
- Низкий уровень шума – высокая разрешающая способность
- Однополярный выходной сигнал
- Газовое демпфирование
- Низкая стоимость датчиков

- Структурный мониторинг и испытания
- Аэрокосмические испытания на вибрацию
- Ходовые качества и комфорт в автомобилестроении
- Железнодорожное строительство
- Наземные виброиспытания и испытания на флаттер

Технические параметры:

		2016	2035	2055	2070	2250	2500
Ускорение по всей шкале	**(g)**	**± 16**	**35**	**55**	**70**	**± 250**	**± 500**
Частотный диапазон (±3 дБ)	(Гц)	500	400	400	400	1 500	1 500
Нелинейность (полная шкала)	%	0,3	0,2	0,2	0,2	0,2	0,2
Шум (в полосе)	(мкg/√Гц)	300	1100	1400	1800	3 650	4 250
Масштабирующий коэффициент (номинальный)	(мВ/g)	57	55	38	27	4,4	2,2
Температурный дрейф	(мg/°C)	± 1	± 2	± 2	± 2	± 3	± 5
Устойчивость к соударению	(g)	6 000	3 000	3 000	3 000	3 000	3 000

Физические характеристики и параметры окружающей среды

Класс защиты	IP 65
Рабочее напряжение	от 5 до 20 В
Диапазон рабочих температур	от -40 °C до +100 °C
Масса (без учета кабеля)	7 г (алюминий)
Материал корпуса	Алюминий или сталь
Разъем (дополнительно)	D-Sub на 9 или 15 контактов, Lemo, Binder
Монтаж	На клей или болт
Основание (дополнительно)	Алюминий или сталь

Габаритный чертеж:

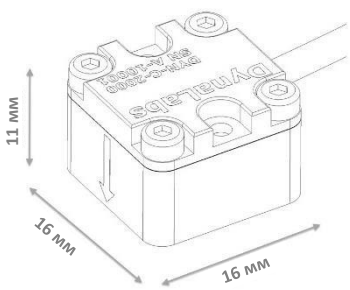

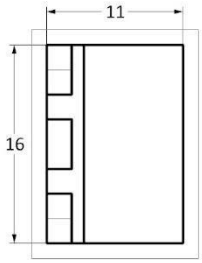

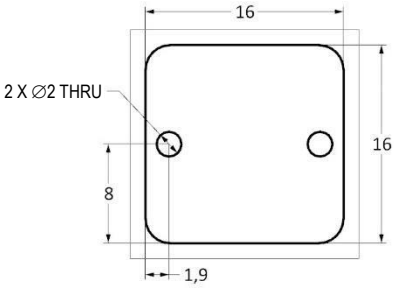

Опции:

- Заказная длина кабеля
- Заказной материал корпуса
- Заказной разъем
- Основание

Серия 2000HF – Одноосевой емкостной акселерометр

- Точное измерение постоянной составляющей
- Высокочастотный отклик
- Защита от сильных соударений
- Низкий уровень шума – высокая разрешающая способность
- Однополярный выходной сигнал
- Газовое демпфирование
- Низкая стоимость датчиков

- Структурный мониторинг и испытания
- Аэрокосмические испытания на вибрацию
- Ходовые качества и комфорт в автомобилестроении
- Железнодорожное строительство
- Наземные виброиспытания и испытания на флаттер

Технические параметры:

		2050HF	2100HF
Ускорение по всей шкале	**(g)**	**± 50**	**± 100**
Частотный диапазон (±3 дБ)	(Гц)	3 000	3 000
Нелинейность (полная шкала)	%	0,1	0,1
Шум (в полосе)	(мкg/√Гц)	25	30
Масштабирующий коэффициент (номинальный)	(мВ/g)	40	20
Устойчивость к соударению	(g)	6 000	6 000

Физические характеристики и параметры окружающей среды

Класс защиты	IP 65
Рабочее напряжение	от 5 до 20 В
Диапазон рабочих температур	от -40 °C до +100 °C
Масса (без учета кабеля)	7 г (алюминий)
Материал корпуса	Алюминий или сталь
Разъем (дополнительно)	D-Sub на 9 или 15 контактов, Lemo, Binder
Монтаж	На клей или болт
Основание (дополнительно)	Алюминий или сталь

Габаритный чертеж:

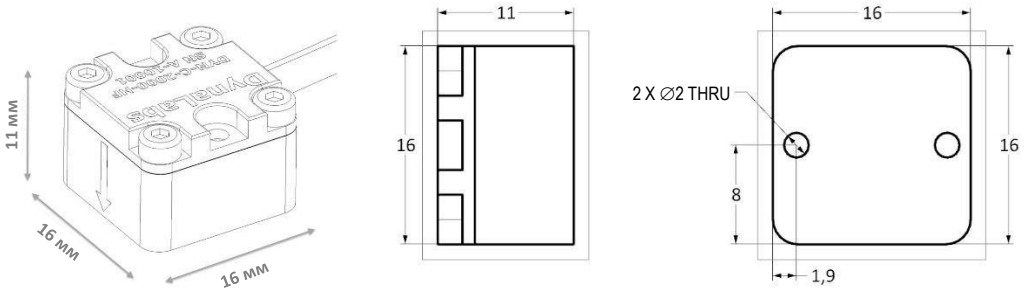

Опции:

- Заказная длина кабеля
- Заказной материал корпуса
- Заказной разъем
- Основание

Серия 3000 – Трехосевой емкостной акселерометр

- Точное измерение постоянной составляющей
- Высокочастотный отклик
- Защита от сильных соударений
- Низкий уровень шума – высокая разрешающая способность
- Дифференциальный выходной сигнал
- Газовое демпфирование
- Низкая стоимость датчиков

- Структурный мониторинг и испытания
- Аэрокосмические испытания на вибрацию
- Ходовые качества и комфорт в автомобилестроении
- Железнодорожное строительство
- Наземные виброиспытания и испытания на флаттер

Технические параметры:

		3002	3005	3010	3030	3050	3100	3200
Ускорение по всей шкале	**(g)**	**± 2**	**± 5**	**± 10**	**± 30**	**± 50**	**± 100**	**± 200**
Чувствительность	(мВ/g)	1 350	540	270	90	54	27	13,5
Частотный диапазон (±5%)	(Гц)	250	700	1000	1500	1500	1500	1 500
Нелинейность (полная шкала)	%	0,1	0,1	0,1	0,1	0,1	0,1	0,1
Шум (в полосе)	(мкg/√Гц)	7	17	34	102	170	339	678
Температурный дрейф	(мg/°C)	± 0,2	± 0,5	± 1	± 3	± 5	± 10	± 20
Устойчивость к соударению	(g)	2 500	2 500	2 500	3 000	3 000	3 000	3 000

Физические характеристики и параметры окружающей среды

Класс защиты	IP 65
Рабочее напряжение	от 3,3 до 20 В
Диапазон рабочих температур	от -40 °C до +100 °C
Масса (без учета кабеля)	17 г (алюминий)
Материал корпуса	Алюминий или сталь
Разъем (дополнительно)	D-Sub на 9 или 15 контактов, Lemo, Binder
Монтаж	На клей или болт
Основание (дополнительно)	Алюминий или сталь

Габаритный чертеж:

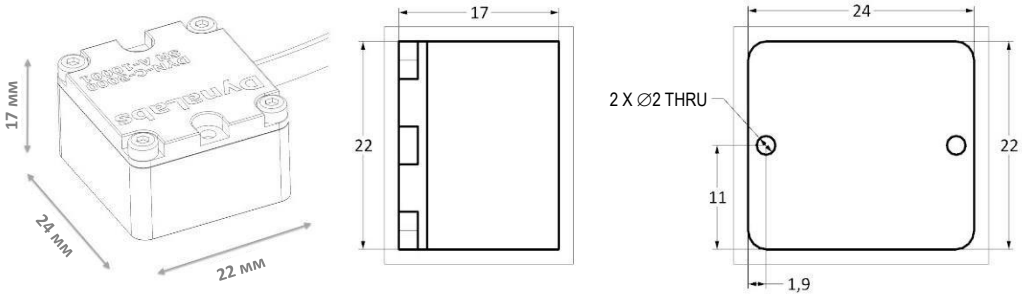

Опции:

- Заказная длина кабеля
- Заказной материал корпуса
- Заказной разъем
- Основание

Серия 3000SE – Трехосевой емкостной акселерометр

- Точное измерение постоянной составляющей
- Высокочастотный отклик
- Защита от сильных соударений
- Низкий уровень шума – высокая разрешающая способность
- Однополярный выходной сигнал
- Газовое демпфирование
- Низкая стоимость датчиков

- Структурный мониторинг и испытания
- Аэрокосмические испытания на вибрацию
- Ходовые качества и комфорт в автомобилестроении
- Железнодорожное строительство
- Наземные виброиспытания и испытания на флаттер

Технические параметры:

		3002SE	3004SE	3008SE	3010SE	3020SE	3040SE
Ускорение по всей шкале	**(g)**	**± 2**	**± 4**	**± 8**	**± 10**	**± 20**	**± 40**
Частотный диапазон (±3 дБ)	(Гц)	1 500	1 500	1 500	1 500	1 500	1 500
Нелинейность (полная шкала)	%	0,1	0,1	0,1	0,1	0,1	0,1
Шум (в полосе)	(мкg/√Гц)	20			80		
Масштабирующий коэффициент (номинальный)	(мВ/g)	400	200	100	80	40	20
Температурный дрейф	(мg/°C)	0,15	0,15	0,15	0,75	0,75	0,75
Устойчивость к соударению	(g)	5 000	5 000	5 000	5 000	5 000	5 000

Физические характеристики и параметры окружающей среды

Класс защиты	IP 65
Рабочее напряжение	от 3,3 до 20 В
Диапазон рабочих температур	от -40 °C до +100 °C
Масса (без учета кабеля)	10 г (алюминий)
Материал корпуса	Алюминий или сталь
Разъем (дополнительно)	D-Sub на 9 или 15 контактов, Lemo, Binder
Монтаж	На клей или болт
Основание (дополнительно)	Алюминий или сталь

Габаритный чертеж:

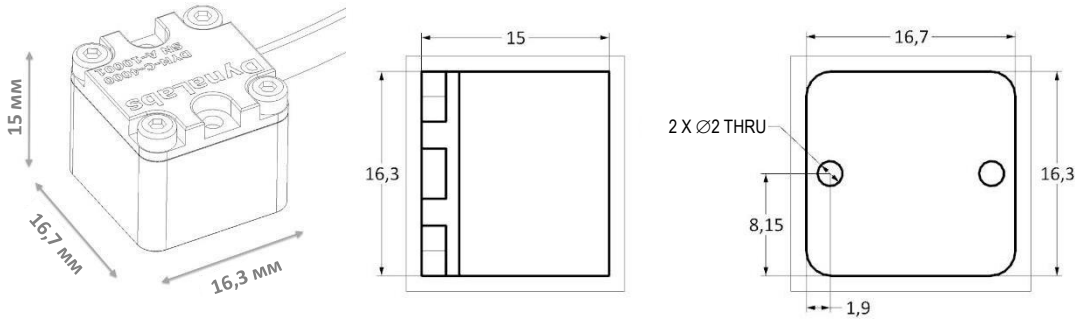

Опции:

- Заказная длина кабеля
- Заказной материал корпуса
- Заказной разъем
- Основание

Серия 4000 – Трехосевой емкостной акселерометр

- Точное измерение постоянной составляющей
- Защита от сильных соударений
- Низкий уровень шума – высокая разрешающая способность
- Однополярный выходной сигнал
- Газовое демпфирование
- Низкая стоимость датчиков

- Структурный мониторинг и испытания
- Аэрокосмические испытания на вибрацию
- Ходовые качества и комфорт в автомобилестроении
- Железнодорожное строительство
- Наземные виброиспытания и испытания на флаттер

Технические параметры:

		4016	4035	4055	4070	4250	4500
Ускорение по всей шкале	**(g)**	**± 16**	**35**	**55**	**70**	**± 250**	**± 500**
Частотный диапазон (±3 дБ)	(Гц)	500	400	400	400	1 500	1 500
Нелинейность (полная шкала)	%	0,3	0,2	0,2	0,2	0,2	0,2
Шум (в полосе)	(мкg/√Гц)	300	1100	1400	1800	3 650	4 250
Масштабирующий коэффициент (номинальный)	(мВ/g)	57	55	38	27	4,4	2,2
Температурный дрейф	(мg/°C)	± 1	± 2	± 2	± 2	± 3	± 5
Устойчивость к соударению	(g)	6 000	3 000	3 000	3 000	3 000	3 000

Физические характеристики и параметры окружающей среды

Класс защиты	IP 65
Рабочее напряжение	от 5 до 20 В
Диапазон рабочих температур	от -40 °C до +100 °C
Масса (без учета кабеля)	10 г (алюминий)
Материал корпуса	Алюминий или сталь
Разъем (дополнительно)	D-Sub на 9 или 15 контактов, Lemo, Binder
Монтаж	На клей или болт
Основание (дополнительно)	Алюминий или сталь

Габаритный чертеж:

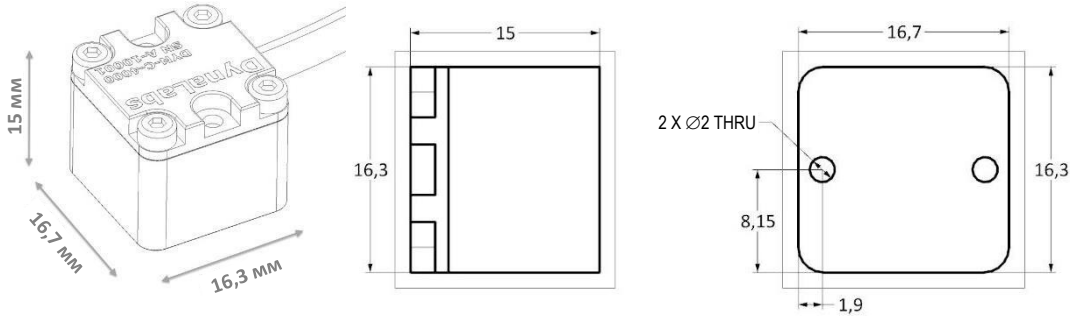

Опции:

- Заказная длина кабеля
- Заказной материал корпуса
- Заказной разъем
- Основание

Серия 4000HF – Трехосевой емкостной акселерометр

- Точное измерение постоянной составляющей
- Высокочастотный отклик
- Защита от сильных соударений
- Низкий уровень шума – высокая разрешающая способность
- Однополярный выходной сигнал
- Газовое демпфирование
- Низкая стоимость датчиков

- Структурный мониторинг и испытания
- Аэрокосмические испытания на вибрацию
- Ходовые качества и комфорт в автомобилестроении
- Железнодорожное строительство
- Наземные виброиспытания и испытания на флаттер

Технические параметры:

		4050HF	4100HF
Ускорение по всей шкале	**(g)**	**± 50**	**± 100**
Частотный диапазон (±3 дБ)	(Гц)	3 000	3 000
Нелинейность (полная шкала)	%	0,1	0,1
Шум (в полосе)	(мкg/√Гц)	25	30
Масштабирующий коэффициент (номинальный)	(мВ/g)	40	20
Устойчивость к соударению	(g)	6 000	6 000

Физические характеристики и параметры окружающей среды

Класс защиты	IP 65
Рабочее напряжение	от 5 до 20 В
Диапазон рабочих температур	от -40 °C до +100 °C
Масса (без учета кабеля)	10 г (алюминий)
Материал корпуса	Алюминий или сталь
Разъем (дополнительно)	D-Sub на 9 или 15 контактов, Lemo, Binder
Монтаж	На клей или болт
Основание (дополнительно)	Алюминий или сталь

Габаритный чертеж:

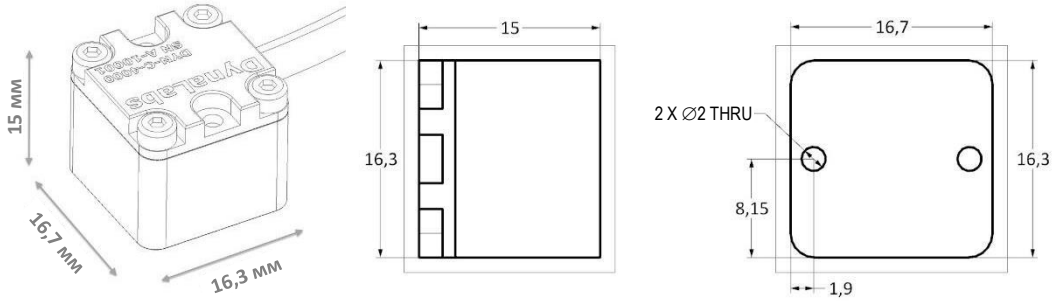

Опции:

- Заказная длина кабеля
- Заказной материал корпуса
- Заказной разъем
- Основание

DynaLabs

Серия 5000 – Одноосевой пьезорезистивный акселерометр

- Точное измерение постоянной составляющей
- Защита от сильных соударений
- Небольшая масса
- Мост Уитсона

- Автомобильные краш-тесты
- Испытания на падение
- Испытания на соударение

Технические параметры:

		5010	5020	5050	5200	5600
Ускорение по всей шкале	**(g)**	**± 100**	**± 200**	**± 500**	**± 2000**	**± 6000**
Чувствительность	(мВ/g)	0,6	0,6	0,3	0,15	0,15
Частотный диапазон (±5%)	(Гц)	1 200	1 400	2 000	4 500	5 000
Нелинейность (полная шкала)	%	1	1	1	1	2
Устойчивость к соударению	(g)	5 000	5 000	5 000	5 000	10 000
Поперечная чувствительность	%	< 3	< 3	< 3	< 3	< 3
Коэффициент демпфирования		0,9	0,6	0,6	0,3	0,3
Выходной сигнал при нулевом ускорении	(мВ)	±25	±25	±25	±25	±25

Физические характеристики и параметры окружающей среды

Класс защиты	IP 65
Рабочее напряжение	от 10 до 20 В
Диапазон рабочих температур	от -40 °C до +100 °C
Масса (без учета кабеля)	8 g
Материал корпуса	Алюминий
Разъем (дополнительно)	D-Sub на 9 или 15 контактов, Lemo, Binder
Монтаж	На клей или болт
Основание (дополнительно)	Алюминий

Габаритный чертеж:

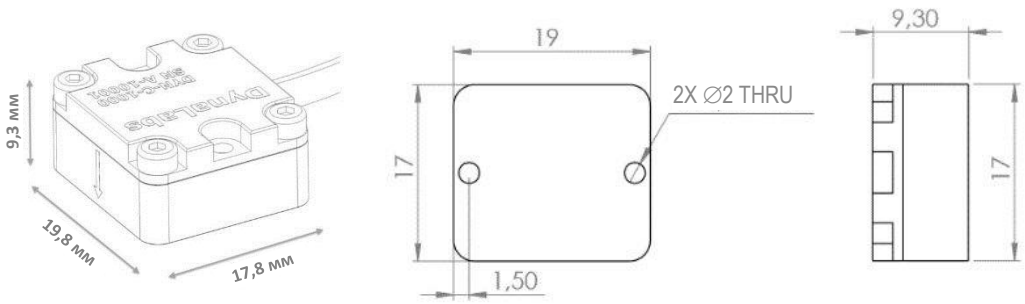

Опции:

- Заказная длина кабеля
- Заказной материал корпуса
- Заказной разъем
- Основание

Серия 8000 – Трехосевой пьезорезистивный акселерометр

- Точное измерение постоянной составляющей
- Защита от сильных соударений
- Небольшая масса
- Мост Уитсона

- Автомобильные краш-тесты
- Испытания на падение
- Испытания на соударение

Технические параметры:

		8010	8020	8050	8200	8600
Ускорение по всей шкале	**(g)**	**± 100**	**± 200**	**± 500**	**± 2000**	**± 6000**
Чувствительность	(мВ/g)	0,6	0,6	0,3	0,15	0,15
Частотный диапазон (±5%)	(Гц)	1 200	1 400	2 000	4 500	5 000
Нелинейность (полная шкала)	%	1	1	1	1	2
Устойчивость к соударению	(g)	5 000	5 000	5 000	5 000	10 000
Поперечная чувствительность	%	< 3	< 3	< 3	< 3	< 3
Коэффициент демпфирования		0,9	0,6	0,6	0,3	0,3
Выходной сигнал при нулевом ускорении	(мВ)	±25	±25	±25	±25	±25

Физические характеристики и параметры окружающей среды

Класс защиты	IP 65
Рабочее напряжение	от 10 до 20 В
Диапазон рабочих температур	от -40 °C до +100 °C
Масса (без учета кабеля)	17 g
Материал корпуса	Алюминий
Разъем (дополнительно)	D-Sub на 9 или 15 контактов, Lemo, Binder
Монтаж	На клей или болт
Основание (дополнительно)	Алюминий

Габаритный чертеж:

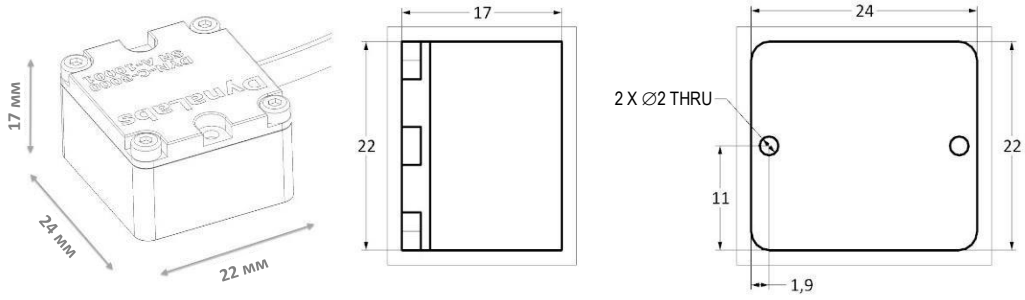

Опции:

- Заказная длина кабеля
- Заказной материал корпуса
- Заказной разъем
- Основание

DynaLabs

Одноосевые и трехосевые емкостные гироскопы

- Признанный и надежный кремниевый кольцевой виброгироскоп на базе MEMS
- Подавление сильных соударений и вибрации
- Лидирование в своем классе по уровню смещения и шуму в зависимости от температуры
- Низкий уровень шума – высокая разрешающая способность

- Автомобильная навигация
- Средства GPS-навигации в автомобиле и персональной навигации
- Датчик наклона, крена и рысканья автомобиля
- Стабилизация антенны
- Управление движением

Одноосевые гироскопы

		DYN-G-6075	DYN-G-6150	DYN-G-6300	DYN-G-6900
Угловая скорость полной шкалы	**(°/с)**	**± 75**	**± 150**	**± 300**	**± 900**
Частотный диапазон	(Гц)	0-150	0-150	0-150	0-150
Нелинейность (полная шкала)	%	0,06	0,06	0,06	0,06
Шум (в полосе)	(°/с/√Гц)	0,018	0,018	0,018	0,018
Масштабирующий коэффициент (номинальный)	(V/°/с)	0,012	0,006	0,003	0,001
Масштабирующий коэффициент от температуры	%	0,5	0,5	0,5	0,5
Дрейф вибрации от температуры	(°/с)	± 1	± 2	± 3	± 4
Устойчивость к соударению	(g)	10 000	10 000	10 000	10 000

Трехосевые гироскопы

		DYN-G-7075	DYN-G-7150	DYN-G-7300	DYN-G-7900
Угловая скорость полной шкалы	**(°/с)**	**± 75**	**± 150**	**± 300**	**± 900**
Частотный диапазон	(Гц)	0-150	0-150	0-150	0-150
Нелинейность (полная шкала)	%	0,06	0,06	0,06	0,06
Шум (в полосе)	(°/с/√Гц)	0,018	0,018	0,018	0,018
Масштабирующий коэффициент (номинальный)	(V/°/с)	0,012	0,006	0,003	0,001
Масштабирующий коэффициент от температуры	%	0,5	0,5	0,5	0,5
Дрейф вибрации от температуры	(°/с)	± 1	± 2	± 3	± 4
Устойчивость к соударению	(g)	10 000	10 000	10 000	10 000

Габаритный чертеж серии 6000

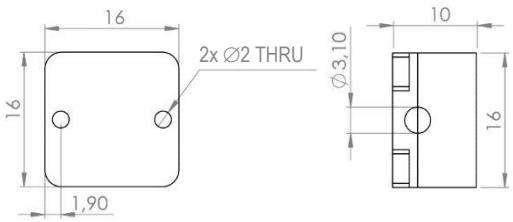

Габаритный чертеж серии 7000

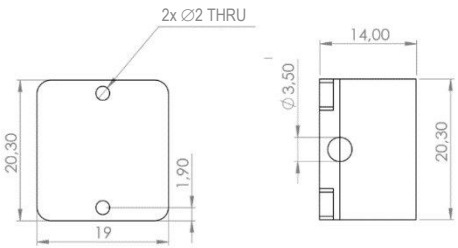

- Заказная длина кабеля
- Заказной материал корпуса
- Заказной разъем

DynaLabs Гиростабилизатор (IMU)

- Точное измерение постоянной составляющей с шестью степенями свободы
- Признанный и надежный кремниевый кольцевой виброгироскоп на базе MEMS
- Подавление сильных соударений и вибрации
- Лидирование в своем классе по уровню смещения и шуму в зависимости от температуры
- Низкий уровень шума – высокая разрешающая способность

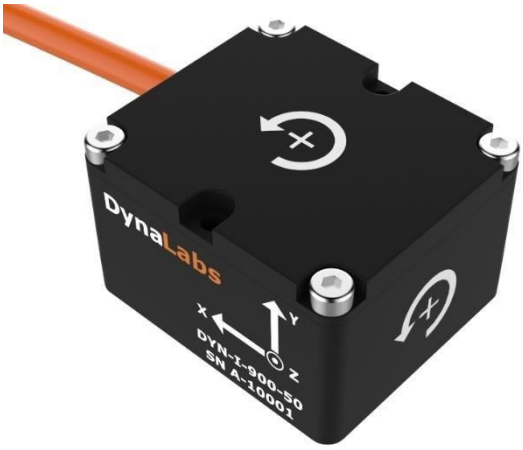

- Автомобильная навигация
- Средства автомобильной и персональной навигации
- Датчик наклона, крена и рысканья автомобиля
- Стабилизация антенны
- Управление движением
- Железнодорожное строительство

Гироскопы

Угловая скорость полной шкалы	**(°/с)**	**± 75**	**± 150**	**± 300**	**± 900**
Частотный диапазон	(Гц)	0-150	0-150	0-150	0-150
Нелинейность (полная шкала)	%	0,06	0,06	0,06	0,06
Шум (в полосе)	(°/с/√Гц)	0,018	0,018	0,018	0,018
Масштабирующий коэффициент (номинальный)	(V/°/с)	0,012	0,006	0,003	0,001
Масштабирующий коэффициент от температуры	%	0,5	0,5	0,5	0,5
Дрейф вибрации от температуры	(°/с)	± 1	± 2	± 3	± 4

Акселерометры

Ускорение по всей шкале	**(g)**	**± 2**	**± 5**	**± 10**	**± 30**	**± 50**	**± 100**	**± 200**
Частотный диапазон (±5%)	(Гц)	150	150	300	600	750	750	1 000
Нелинейность (полная шкала)	%	0,1	0,1	0,1	0,1	0,1	0,1	0,1
Шум (в полосе)	(мкg/√Гц)	7	17	34	102	170	339	678
Масштабирующий коэффициент (номинальный)	(мВ/g)	1 350	540	270	90	54	27	13,5
Температурный коэффициент масштабирующего коэффициента	(ppm/°C)	120	120	120	120	120	120	120
Коэффициент температурного дрейфа	(мg/°C)	± 0,2	± 0,5	± 1	± 3	± 5	± 10	± 20
Устойчивость к соударению	(g)	2 500	2 500	2 500	3 000	3 000	3 000	3 000

** Возможно любое сочетание гироскопов и акселерометров*

Габаритный чертеж

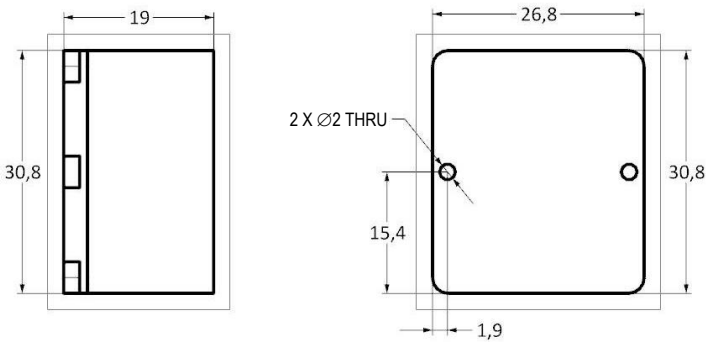

- Заказная длина кабеля
- Заказной материал корпуса
- Заказной разъем

Вибростенд на постоянных магнитах

Вибростенды Dynalabs на постоянных магнитах представляют собой компактное, легкое и мощное средство возбуждения вибрации общего применения, которое может использоваться для модальных испытаний и испытаний на вибрацию. Они обладают высокой производительностью и небольшими габаритами. Вибростенды DYN-PM-20 и DYN-PM-100 имеют встроенный усилитель и генератор синусоидального сигнала с частотой, регулируемой в диапазоне от 10 до 15000 Гц.

Преимущества:

- Небольшая масса, прочность, портативность, простота в работе
- Регулируемое основание с поворотной станиной обеспечивает высокую степень гибкости
- Широкий диапазон частот
- Встроенный усилитель мощности и генератор синусоидального сигнала для PM-20 и PM-100

Технические параметры

	PM-20	PM-100	PM-250	PM-440	PM-1000
Выходное усилие (синус)	20 Н	100 Н	250 Н	440 Н	1 кН
Выходное усилие (импульс)	40 Н	200 Н	500 Н	880 Н	2 кН
Частотный диапазон	0-12 кГц	0-8 кГц	0-5 кГц	0-5 кГц	0-2 кГц
Перемещение (размах)	5 мм	10 мм	25 мм	25 мм	25 мм
Макс. ускорение	30 g	45 g	80 g	80 g	40 g
Полная масса	4,1 кг	9 кг	15 кг	15 кг	50 кг
Система охлаждения	Воздушное естественное	Воздушное естественное	Воздушное принудительное	Воздушное принудительное	Воздушное принудительное
Подвес	Пружина	Пружина	Пружина	Пружина	Пружина
Макс. входной ток:	4 А	6 А	10 А	10 А	10 А
УСИЛИТЕЛЬ	Встроенный	Встроенный	Внешний	Внешний	Внешний
Входное напряжение	1 В (перем.)	1 В (перем.)	10 В (перем.)	10 В (перем.)	10 В (перем.)
Усиление по напряжению (8 Ом)	32 дБ	32 дБ	32 дБ	32 дБ	32 дБ

Защита для PM-250, PM-440 и PM-1000

- Ограничитель перемещения
- Предохранитель для защиты от перегрузки по току

Модальный вибростенд

Модальные испытания могут быть выполнены при помощи модальных молотков или вибростендов. Если требуется высокочастотное возбуждение или управляющий испытанием сигнал, модальные вибростенды являются единственным решением. Модальные вибростенды компании Dynalabs отличаются легкостью и мощностью, и способны работать на частоте до 15 000 Гц, обеспечивая уровень усилия до 440 Н при максимальном перемещении 25 мм.

Преимущества:

- Модальные стержни могут быть легко отрегулированы, благодаря подвижной катушке со сквозным отверстием.
- Небольшая масса, прочность, портативность, простота в работе
- Регулируемое основание с поворотной станиной обеспечивает высокую степень гибкости
- Перемещение до 25 мм в широком частотном диапазоне

Технические параметры

ВИБРОСТЕНД	**MS-20**	**MS-100**	**MS-250**	**MS-440**
Выходное усилие (синус)	20 Н	100 Н	250 Н	440 Н
Частотный диапазон	0-15 кГц	0-10 кГц	0-5 кГц	0-5 кГц
Перемещение (размах)	5 мм	10 мм	25 мм	25 мм
Макс. ускорение	40 g	60 g	100 g	100 g
Полная масса	4,1 кг	9 кг	15 кг	15 кг
Система охлаждения	Воздушное естественное	Воздушное естественное	Воздушное принудительное	Воздушное принудительное
Подвес	Пружина	Пружина	Пружина	Пружина
Макс. входной ток:	4 мА	6А	10 А	10 А
УСИЛИТЕЛЬ	Встроенный	Встроенный	Внешний	Внешний
Входное напряжение	1 В (перем.)	1 В (перем.)	10 В (перем.)	10 В (перем.)
Усиление по напряжению (8 Ом)	32 дБ	32 дБ	32 дБ	32 дБ

Дополнительные принадлежности

- Набор стержней, усилителей и средств охлаждения поставляются вместе с соответствующим модальным вибростендом.

Защита

- Ограничитель перемещения
- Предохранитель для защиты от перегрузки по току

Инерционный вибростенд

Вибростендами для модальных и полетных испытаний воздушных судов, как правило, являются электродинамические вибростенды. Тем не менее, процесс монтажа традиционных вибростендов не всегда прост и может занять длительное время. Инерционные вибростенды компании Dynalabs легко монтируются и обладают отличной подвижностью. Они могут применяться в качестве портативного оборудования.

Преимущества:

- Компактная конструкция с небольшой массой
- Работа на сверхнизких частотах
- Монтаж под любым углом
- Направляющие подшипники с низким коэффициентом трения

Технические параметры

	IS-5	IS-10	IS-20	IS-40
Выходное усилие (синус)	5 Н	10 Н	20 Н	40 Н
Макс. пиковый ток	1 А	4 А	4 А	4 А
Частотный диапазон	10-1000 Гц	10-3000 Гц	10-3000 Гц	10-3000 Гц
Масса подвижного элемента	0,05 кг	0,1 кг	0,1 кг	0,6 кг
Перемещение (пик-пик)	1 мм	5 мм	8 мм	12 мм
Габариты В х Д:	24 х 32 мм	40 х 42 мм	46 х 44,4 мм	86 х 71 мм
Полная масса	0,06 кг	0,24 кг	0,3 кг	1,2 кг
Система охлаждения	Воздушное естественное	Воздушное естественное	Воздушное естественное	Воздушное естественное
Подвес	Пружина	Пружина	Пружина	Пружина
УСИЛИТЕЛЬ	Внешний	Внешний	Внешний	Внешний
Входное напряжение	0,5 В (перем.)	1 В (перем.)	1 В (перем.)	1 В (перем.)
Усиление напряжения	32 дБ	32 дБ	32 дБ	32 дБ
Максимальный входной ток	1 А	4 А	4 А	4 А

Принадлежности (входящие в поставку для 40 Н)

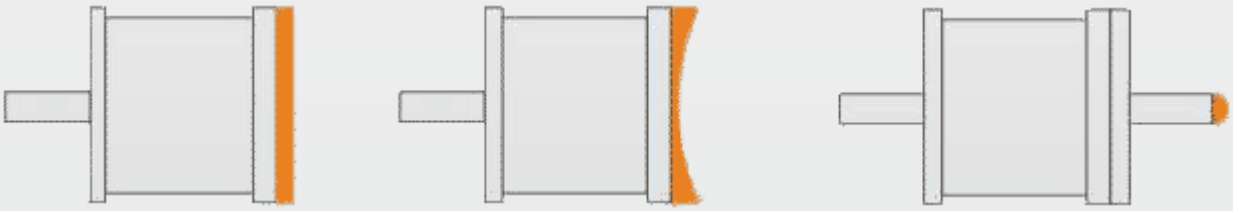

KOSGEB
www.kosgeb.gov.tr
Basım Tarihi: 08.09.2017
FA REKLAM - Sedat Ertek
Tel: 0 312 385 25 12