# Серия 4000 - Одноосевой пьезорезистивный акселерометр

- Точное измерение постоянной составляющей
- Защита от сильных соударений
- Небольшая масса
- Мост Уитстона

- Автомобильные краш-тесты
- Испытания на падение
- Испытания на удар

**Технические параметры:**

| | | 4010 | 4020 | 4050 | 4200 | 4600 |
|---|---|---|---|---|---|---|
| **Ускорение по всей шкале** | **(g)** | **± 100** | **± 200** | **± 500** | **± 2000** | **± 6000** |
| Чувствительность | (mV/g) | 0.6 | 0.6 | 0.3 | 0.15 | 0.15 |
| Частотный диапазон (±5%) | (Hz) | 1,200 | 1,400 | 2,000 | 4,500 | 5,000 |
| Нелинейность(полная шкала) | (%) | 1 | 1 | 1 | 1 | 2 |
| Устойчивость к ударам | (g) | 5,000 | 5,000 | 5,000 | 5,000 | 10,000 |
| Поперечная чувствительность | % | <3 | <3 | <3 | <3 | <3 |
| Коэф-т демпфирования | | 0.9 | 0.6 | 0.6 | 0.3 | 0.3 |
| Вых. сигнал при нулевом ускорении | (mV) | ±25 | ±25 | ±25 | ±25 | ±25 |

**Физическиехарактеристики и параметры окружающей среды**

| | |
|---|---|
| Класс защиты | IP 65 |
| Рабочее напряжение | 10 В – 20 В |
| Диапазон рабочих температур | -40 °C до +100 °C |
| Вес (без кабеля) | 8 гр. (алюминий) |
| Материал корпуса | Алюминий |
| Разъем (опция) | D-Sub 9 или 15 pin, Lemo, Binder |
| Монтаж | На клей или болт |
| Материал основания (опция) | Алюминий |

**Габаритный чертеж:**

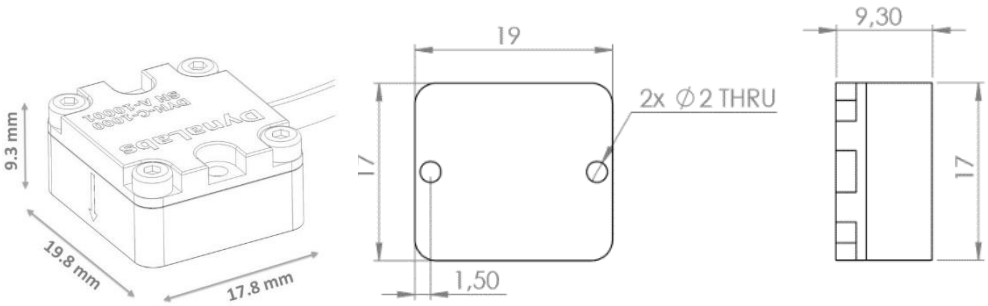


**Опции:**

- Длина кабеля на заказ
- Материал корпуса на выбор
- Разъем на выбор
- Основание на выбор