| Модель: **серия ASM 151** | **Промышленный IEPE (ICP) акселерометр типа ASM 151A10D** | Версия: ASM | Дата: 20.01.2022 |
|---|---|---|---|

Особенности датчика:
1. Изолированный корпус
2. Высокое разрешение
3. Низкоимпедансный выход
4. Низкая чувствительность к факторам окружающей среды

Область применения:
1. Промышленные измерения
2. Мониторинг состояния
3. Измерения вибрации

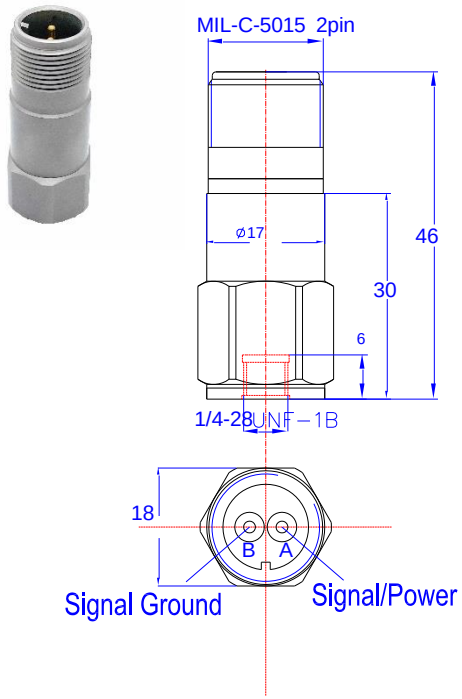


| Характеристики | **ASM 151A10D** |
|---|---|
| Чувствительность (±5%) | 10 мВ/g |
| Диапазон измерения | ±500 g |
| Частотный диапазон (-3дБ) | от 0,5 до 15 000 Гц |
| Резонансная частота | ~30 кГц |
| Поперечная чувствительность | ≤5% |
| Нелинейность | ≤1% |
| Предел перегрузки | ± 3000 g |
| Температурный диапазон | от -54 до +121 °C |
| Напряжение возбуждения | от +18 до +30 В пост. тока |
| Ток возбуждения | 2–10 мА |
| Полное выходное сопротивление | <100 Ом |
| Выходное напряжение смещения | 11±1,5 В пост. тока |
| Чувствительный элемент/конструкция | Керамика/Shear |
| Размер, мм | См. чертеж |
| Вес | 45 гр. |
| Крепление | Отверстие с резьбой 1/4-28 |
| Выходной разъем | 2 pin MIL–C–5015 |
| Материал корпуса | Нержавеющая сталь |

Частотная характеристика

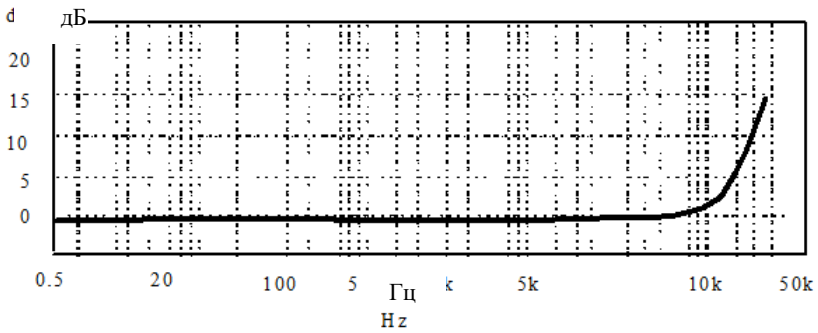


Температурная характеристика

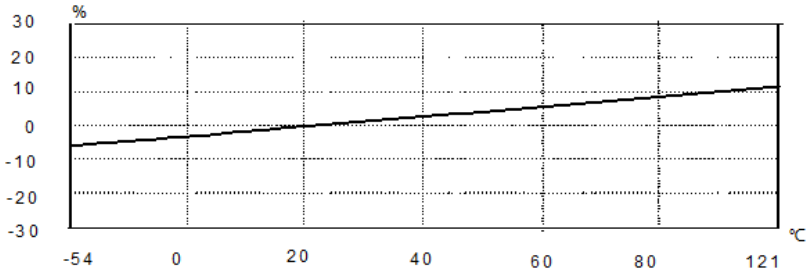


**Производитель:**
**YMC PIEZOTRONICS INC**
**(Китай)**

| | |
|---|---|
| Принадлежности в комплекте: | 1. Двухжильный экранированный кабель (5 м) - 1 шт<br>2. Сертификат калибровки - 1 шт.<br>3. Шпилька 1/4-28 - 1 шт. |
| Примечание: | |


**Эксклюзивный представитель в России:**
ООО «АСМ тесты и измерения»
Телефон: +7-495-665-75-98
Факс: +7-495-733-90-48
www.asm-tm.ru
info@asm-tm.ru