Модель: **ASM 157AT**	**Двухосевой IEPE акселерометр с температурным выходом ASM 157AT500**	Версия: ASM Дата: 2022-2-22

Особенности датчика:

1. Две измерительные оси.
2. Встроенный датчик температуры
3. Изолированный корпус, высокая устойчивость к помехам.
4. Конструкция сдвига для уменьшения влияния окружающей среды на сигнал
5. Керамические материалы с широким температурным коэффициентом

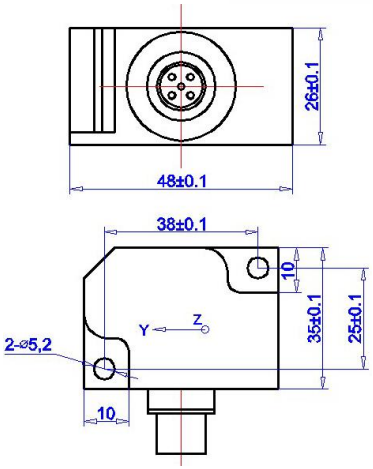

Характеристики	**ASM 157AT500**
Чувствительность (±5%)	500 мВ/g
Диапазон измерения	± 10 g pk
Разрешение	0,2 мg
Частотный диапазон (±3дБ)	0.1 - 5 000 Гц
Резонансная частота	12 кГц
Поперечная чувствительность	≤ 7%
Предел перегрузки	± 500 g
Температурный диапазон	-40 ～+85°C
Напряжение возбуждения CCLD	+18 ~ +30 VDC
Ток возбуждения	+2 ~ +10 мА
Шум (1 ~ 20 кГц)	< 2 мg
Полное выходное сопротивление	<100 Ом
Выходное напряжение смещения	11±1.5 VDC
Ограничение изоляции по напряжению	1000 В
Размер, мм	См. чертеж
Вес (без кабеля)	～220 гр.
Материал корпуса	Нержавеющая сталь 316L
Температурный датчик	PT100
Выход	M12, 5-pin

Частотная характеристика

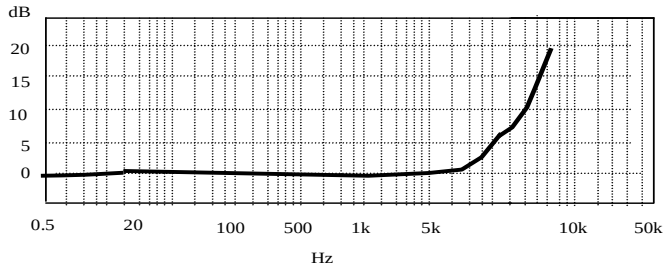

Температурная характеристика

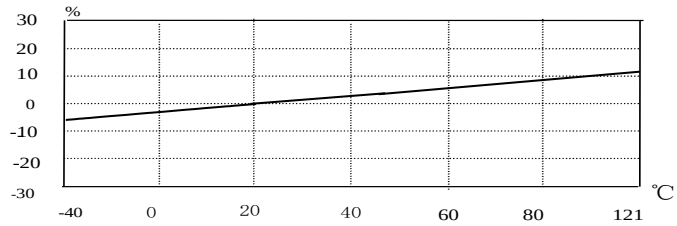

Производитель:
YMC PIEZOTRONICS INC
(Китай)

Принадлежности в комплекте:	1. Сертификат заводской калибровки – 1
Примечания:	

Эксклюзивный представитель в России:
ООО «АСМ тесты и измерения»
Телефон: +7-495-665-75-98, Факс: +7-495-733-90-48
www.asm-tm.ru info@asm-tm.ru