CRY719 Искусственный мастоид: руководство

Введение

Искусственный мастоид CRY719 применяется для испытания наушников и слуховых аппаратов на основе костной проводимости. Также с его помощью можно калибровать вибрационный механизм аудиометров. Мастоид CRY719 моделирует характеристики головы человека и обеспечивает высокую стабильность и воспроизводимость испытаний. CRY719 отвечает требованиям стандарта МЭК 60318-6.

Габаритные размеры и вес

- Длина: 254 мм
- Ширина: 144 мм
- Высота: 250 мм
- Вес: 3,74 кг

Составляющие

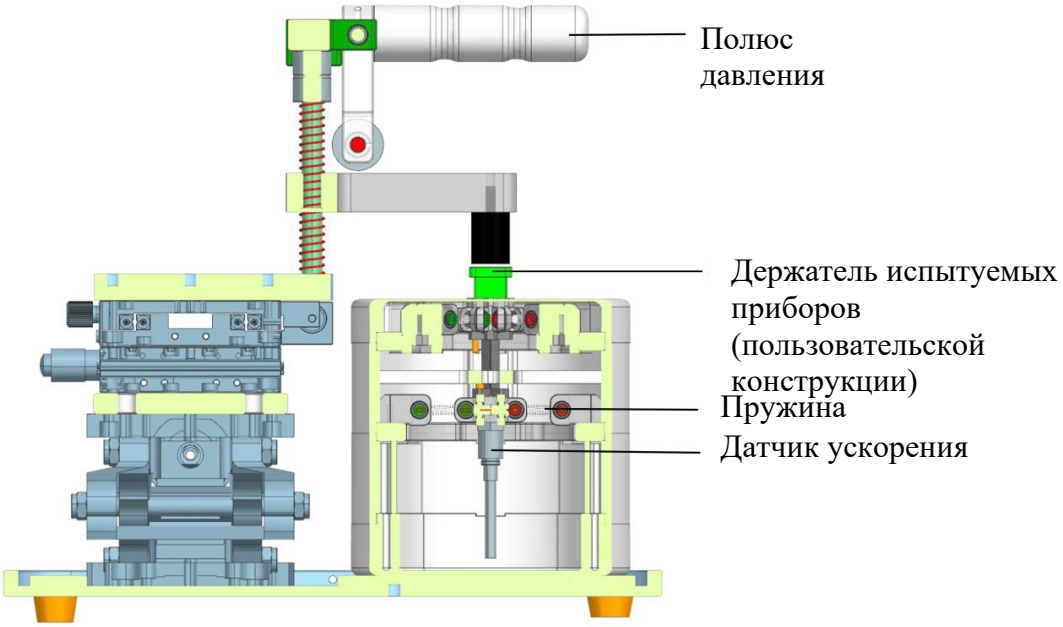

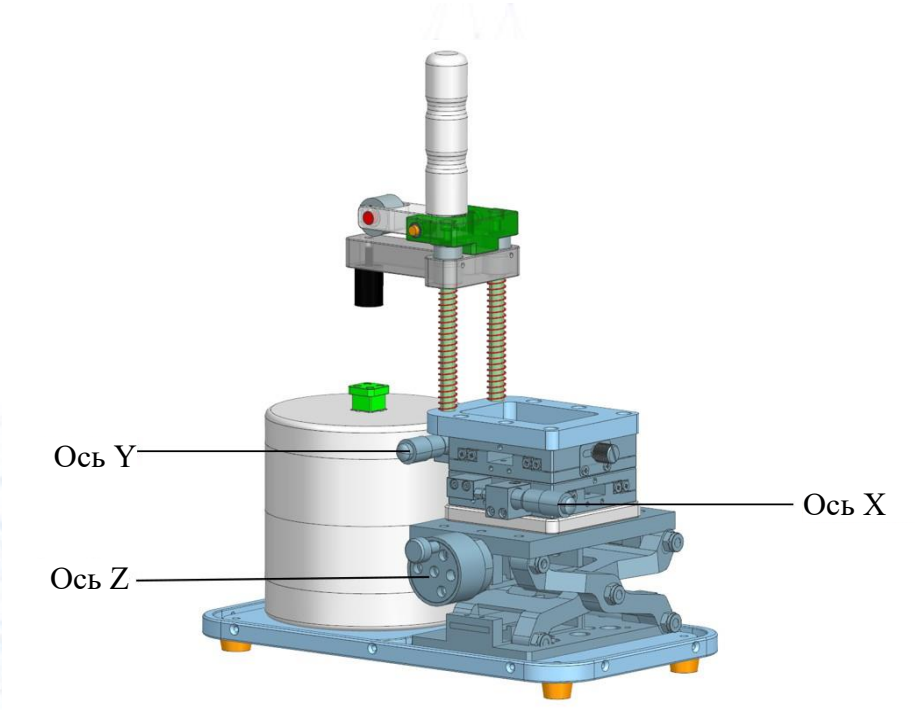

Преимущества

- Моделирует механические характеристики головы человека
- Обеспечивает высокую стабильность и воспроизводимость, оснащен встроенным датчиком ускорения
- Диапазон усилия нажатия: 2–8 Н (при корректировке оси Z)
- Частотный диапазон: от 50 Гц до 10 кГц
- Регулируемые оси X, Y, Z для испытания различных приборов
- Отвечает требованиям стандарта МЭК 60318-6

Основные области применения

- Испытание и калибровка слуховых аппаратов на основе костной проводимости и вибрационных механизмов аудиометров
- Определение АЧХ и выхода костных вибраторов
- Измерение пороговых значений костной проводимости
- Испытание и калибровка виброприводов в ходе проектирования и производства

Конфигурация системы

Схема подключения оборудования (стандартная)

Стандартная конфигурация

- ✓ Электроакустическая испытательная система CRY6151B
- ✓ Искусственный мастоид CRY719
- ✓ Стандартное ПО
- ✓ Безэховая экранирующая камера CRY723D
- ✓ Монитор
- ✓ ПК
- ✓ Кабели

Примечание. На схема представлена стандартная конфигурация. Она может отличаться в зависимости от конкретных требований к системе.